39475

Bauanleitung für „Bahnsteig Rheinburg“, Nr. 3535
Instructions for „Platform“, No. 3535
Instructions d’assemblage pour „Quai“, No. 3535
Bouwbeschrijving voor „Perron“, No. 3535
Instrucciones de montaje para „Andén“, No. 3535
Istruzione per la costruzione „Binario“, No. 3535

Bitte legen Sie die Einzelteile nach Buchstabengruppen zusammen und beginnen Sie dann den Zeichnungen entsprechend mit dem Zusammenbau.

Arrange the individual parts by letter groups, and then begin assembling in accordance with the drawings.

Pour l’assemblage, il faut suivre l’ordre alphabétique des dessins, et dans chaque dessin l’ordre numérique des pièces.

De onderdelen volgens lettergroepen indelen en overeenkomstig de afbeeldingen monteren.

Ordenar las piezas por el orden de las letras indicadas para empezar con el montaje siguiendo el croquis.

Prego mettere insieme i pezzi singoli secondo gruppi alfabètici, poi cominciare il montaggio corrispondente ai disegni.

Inhalt/Contents/Contenu/Inhoud

13228 = 1x	20909 = 2x	20925 = 1x	55521 = 1x	55545 = 8x
13229 = 2x	20911 = 1x	20927 = 1x	55539 = 1x	55546 = 4x
13235 = 2x	20912 = 1x	55515 = 1x	55540 = 1x	
20904 = 1x	20913 = 1x	55516 = 3x	55542 = 2x	
20908 = 2x	20914 = 1x	55517 = 3x	55544 = 4x	

Unsere Erzeugnisse entsprechen den Sicherheitsanforderungen an Spielzeug und dürfen deshalb das Verbandszeichen DIN tragen.

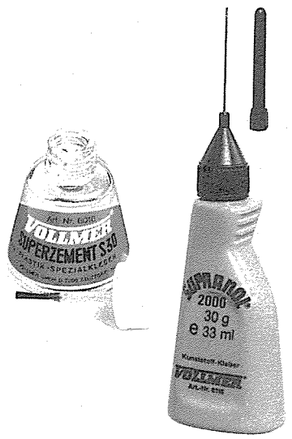

Zum Erwerb dieses VOLLMER-Bausatzes gratulieren wir Ihnen. Sie haben beim Zusammenfügen bestimmt viel Freude, weil alles paßt und somit keine Nacharbeit erforderlich ist.

Ein erstklassiger Kunststoff-Kleber gehört dazu, um jede Enttäuschung auszuschließen.

VOLLMER **Superzement S 30** und **Supranol 2000** - die giftfreien Superkleber - kleben sauber und verschweißen dauerhaft. Durch hohen Verzögerungseffekt wird vorzeitiges Austrocknen verhindert.

Superzement S 30 mit handlichem Pinselverschluß für großflächige Teile.

Supranol 2000 mit Feinkanüle für punktgenaues Arbeiten in der ergonomisch richtig geformten Flasche.

CE Vollmer GmbH & Co. KG, Postfach 40 09 20, D-70409 Stuttgart

Printed in Germany - Imprimé en Allemagne
Gedrukt in Duitsland

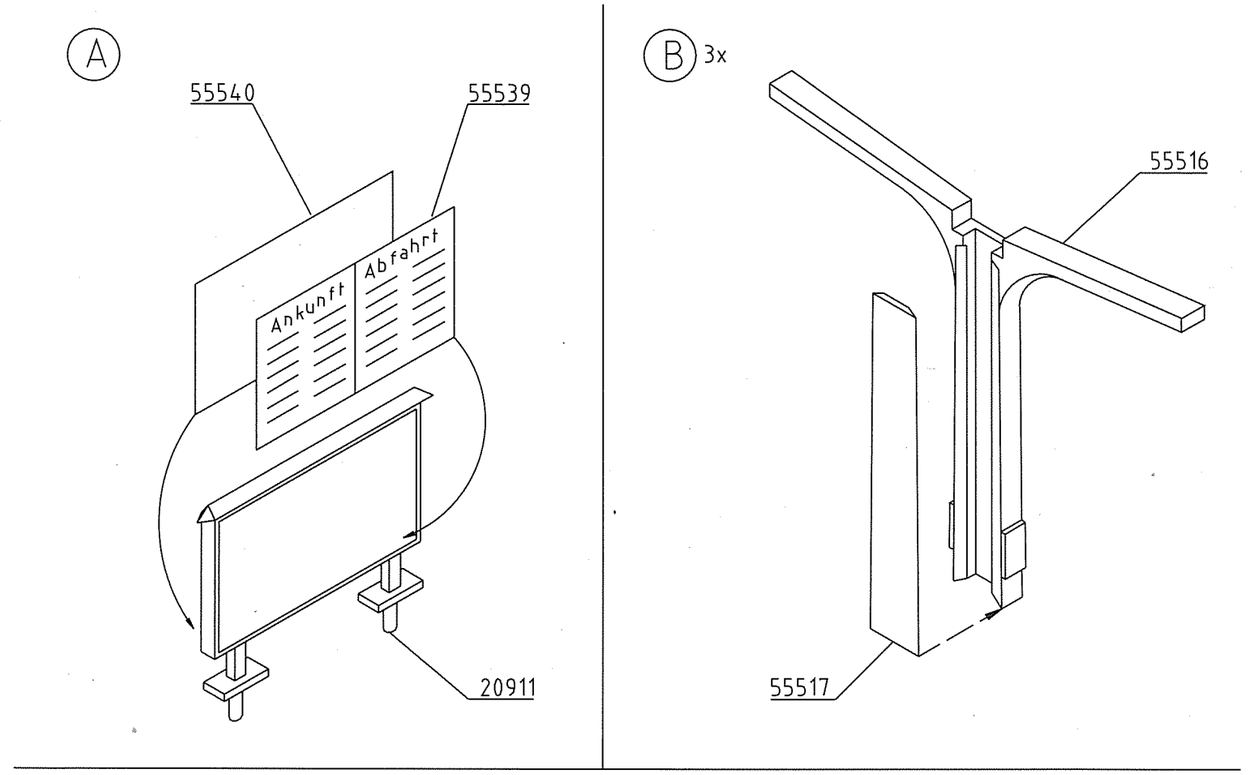

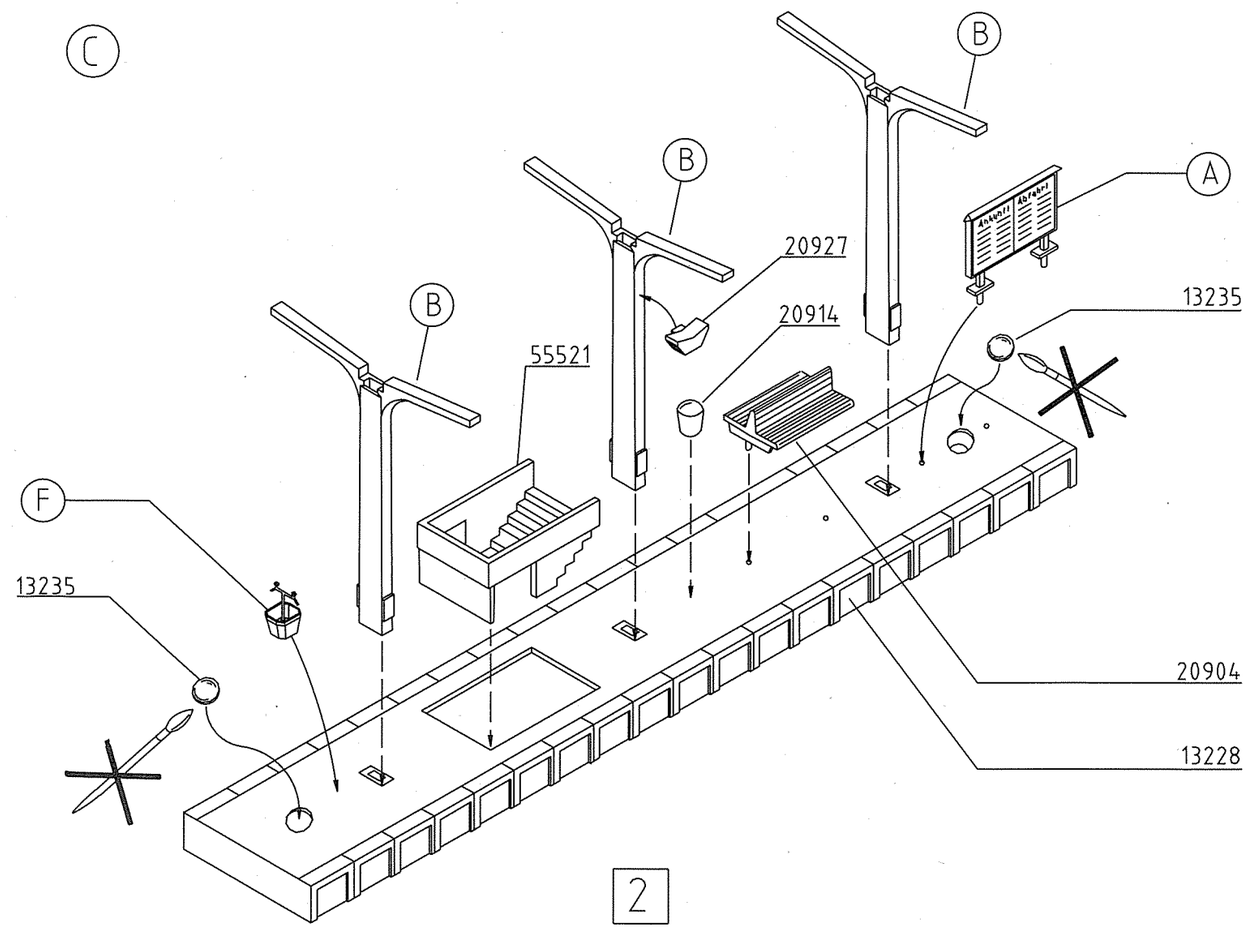

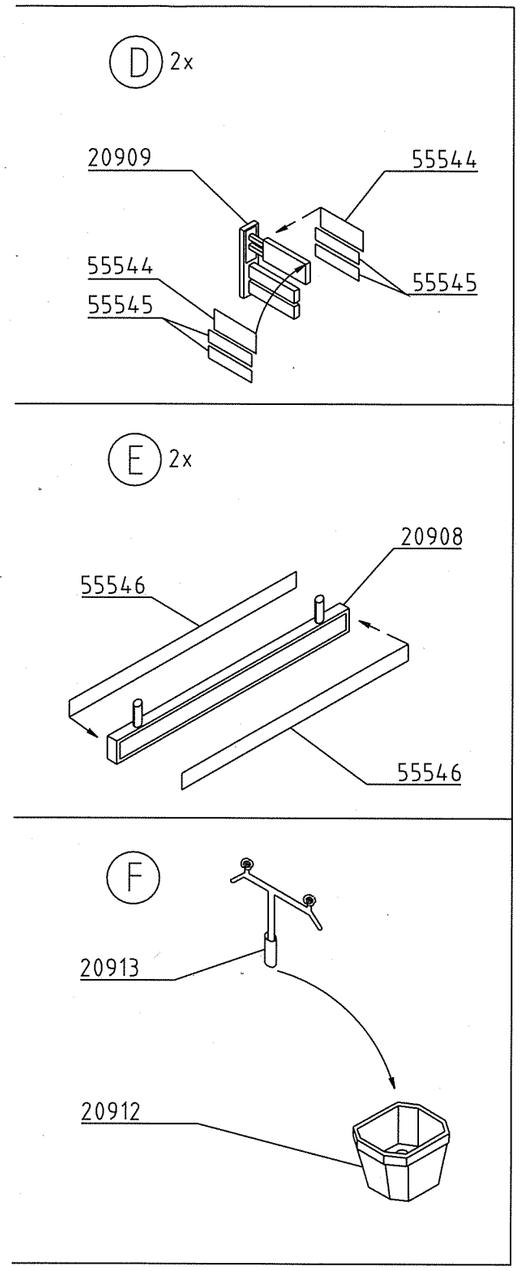

(Zusatzausrüstung)

Art.: Nr. 6555

55515

E

E

20925

2x55542

D

13229

13229

C

D